
SUZUKI
NUEVO
CELERIO
NUEVO
CELERIO
android auto
Apple CarPlay
DUAL JET

VERSIONES

GLX MT



GLX AMT











*Fotografías referenciales consulte a su ejecutivo de ventas sobre actualización de equipamiento.

COLORES



Azul Metálico



Rojo perla



Blanco perla



Marrón



Plata



Gris

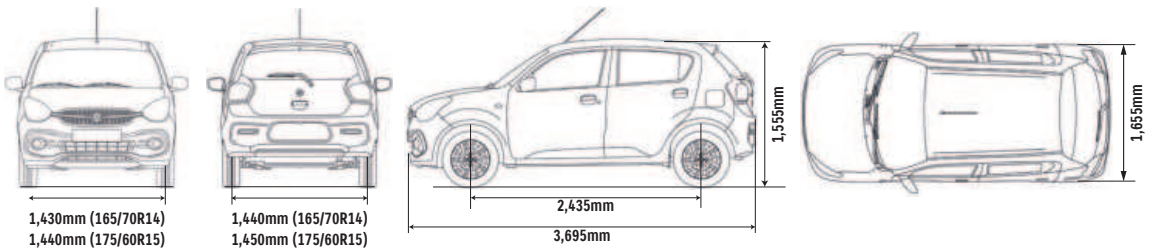

EQUIPAMIENTO

DISPONIBLE: S
NO DISPONIBLE: –

VERSIONES:	GLX
EXTERIOR	
· ESPEJOS RETROVISORES A TONO DE CARROCERIA	S
· MANILLAS DE PUERTAS A TONO DE CARROCERIA	S
INTERIOR	
· LUZ DE CABINA	S
· PARASOL CON BOLSILLO (lado conductor)	S
· PARASOL CON ESPEJO (lado acompañante)	S
· 2 PORTA VASOS DELANTEROS	S
· 2 PORTA BOTELLAS TRASEROS	S
· CONECTOR DE ACCESORIO DE 12V	S
· APERTURA DE TAPA DE COMBUSTIBLE DESDE EL INTERIOR	S
· AIRE ACONDICIONADO	S
CONFORT	
· ALZAVIDRIOS ELECTRICOS DELANTEROS	S
· CIERRE CENTRALIZADO DE PUERTAS	S
· ESPEJOS EXTERNOS ELECTRICOS	S
· CALEFACCION	S
· PANTALLA TOUCH MULTIMEDIA 7" / ANDROID AUTO / APPLE CAR PLAY	S
· SENSORES DE RETROCESO	S
· 4 PARLANTES	S
PANEL DE INSTRUMENTOS	
· VOLANTE DE URETANO REGULABLE EN ALTURA	S
· CONTROLES DEL SISTEMA DE SONIDO AL VOLANTE	S
· TACOMETRO	S
· RELOJ DIGITAL	S
· ALARMA DE AVISO APAGADO DE LUCES	S
· LUZ DE ADVERTENCIA CINTURON DE CONDUCTOR	S
· LUZ DE ADVERTENCIA DE PUERTA ABIERTA	S
VISIBILIDAD	
· FAROL DELANTERO MULTI-REFLECTOR HALOGENO	S
· NEBLINEROS DELANTEROS	S
· LIMPIA PARABRISAS DELANTEROS Y TRASERO	S
· DESEMPAÑADOR DE VIDRIO TRASERO	S
ASIENTOS	
· ASIENTOS DELANTEROS REGULABLES	S
· ASIENTOS TRASEROS CON RESPALDO ABATIBLE 60:40	S
· BANDEJA CUBRE EQUIPAJE	S
SEGURIDAD	
· DOBLE AIRBAG FRONTAL	S
· CINTURONES DE SEGURIDAD DELANTEROS DE 3 PUNTOS	S
· CINTURONES DE SEGURIDAD TRASEROS DE 3 PUNTOS	S
· SEGURO DE NIÑOS EN PUERTAS TRASERAS	S
· FRENOS ABS	S
· CONTROL DE ESTABILIDAD ESP	S
· AUTO START-STOP (AHORRO DE COMBUSTIBLE)	S
· ASISTENTE DE ARRANQUE EN PENDIENTES	S
· SOPORTE ASIENTOS DE BEBE ISOFIX	S

*Fotografías referenciales consulte a su ejecutivo de ventas sobre actualización de equipamiento.

FICHA TÉCNICA

DIMENSIONES	5 MT GLX	5 AMT GLX
Longitud total	3.695 mm.	
Ancho total	1.655 mm.	
Altura total	1.555 mm.	
Distancia entre ejes	2.435 mm.	
Rodada delantera	1.430 mm. (R14)	1.440 mm. (R15)
Rodada trasera	1.440 mm (R14)	1.450.mm. (R15)
Altura libre del suelo	170 mm.	
Radio mínimo de giro	4.7 mt.	
Peso listo para marcha	805 / 830Kg	
Peso bruto del vehículo	1.260 kg.	
MOTOR	**5 MT GLX**	**5 AMT GLX**
Tipo	K10C DUAL JET	
Número de válvulas	12	
Número de cilindros	3	
Cilindrada	998 c.c.	
Diametro x carrera	73 x 79,5 mm.	
Relación de compresión	11.5	
Potencia máxima	65 Hp / 5.500 Rpm.	
Torque máximo	89 Nm / 3.500 Rpm.	
Alimentación de combustible	Inyección multipunto	
TRANSMISION	**5 MT GLX**	**5 AMT GLX**
Tipo	Manual	Automatizada
Relación de engranajes		
1ª	3.545	3.545
2ª	1.864	1.864
3ª	1.240	1.240
4ª	0.906	0.906
5ª	0.718	0.697
Reversa	3.273	3.273
Relación final de engranajes	4.471	4.406
CHASIS	**5 MT GLX**	**5 AMT GLX**
Dirección	Asistida	
Suspensión delantera	McPherson independiente	
Suspensión trasera	Barra de torsión	
Frenos delanteros	Frenos de disco	
Frenos traseros	Tambor y zapata	
Neumáticos	165/70 R14	175/60 R15
	Tapa Aros / Aros de aleación	Aros de aleación
CAPACIDADES		
Depósito de combustible	32 Lts.	
Asientos	5	





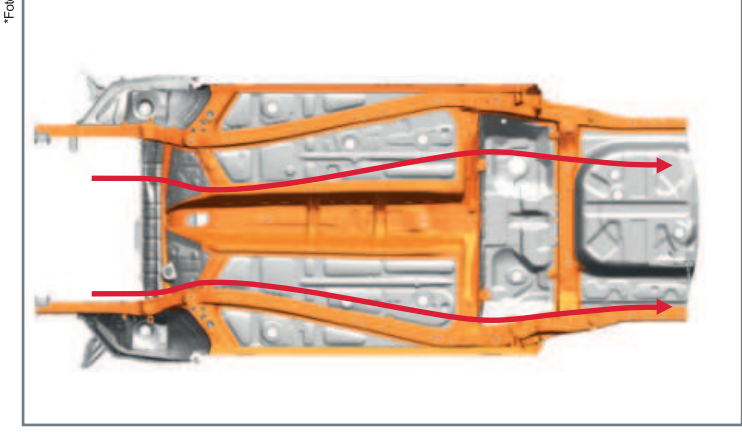

*Fotografías referenciales consulte a su ejecutivo de ventas sobre actualización de equipamiento.

www.suzuki.com.bo

SANTA CRUZ: Av. Cristóbal de Mendoza Nro. 164 - Av. Banzer entre 3er y 4to Anillo - Av. Grigotá casi 4to Anillo (diagonal al Hipermaxi) - **TELÉFONO PILOTO:** 3389000 - **CONCESIONARIO GO AUTOS:** Av. Roca y Coronado esq. C/ Enin, entre 3° y 4° Anillo - Av. Banzer entre 2do. Y 3er. Anillo (Frente surtidor Rivero) - **CONCESIONARIO RAFCAR:** 2° Anillo entre Av. San Aurelio y Av. Tres Pasos al Frente Telf.: 77835460 - Av. Japón 2do anillo, casi Av. Paraguá - **MONTERO:** Av. Víctor Paz Estenssoro, zona Barrio Doble Vía Montero (diagonal surtidor Aracataca) **LA PAZ:** Av. 20 de Octubre casi esq. Campos - Av. Ballivián Esq. Calle 10 de Calacoto (frente al hotel Camino Real) - **TELÉFONO PILOTO:** 2609600 - **CONCESIONARIO ANTIS:** Suc.: AV. 6 de Marzo #777 Pasando Puente Bolivia carretera a Oruro Nro. 777 - Suc.: Av. Satélite (Lado del Banco Nacional), Ciudad Satélite Nro. 330 - Suc.: Teleférico Morado Av. 6 de Marzo Estación Teleférico - Suc.: Teleférico Amarillo Parque Mirador Av. Panorámica - Suc.: Av. Juan Pablo II RN1, entre Cruz Papal y Base Aérea (FAB) - **TELÉFONO PILOTO:** 60666666 **COCHABAMBA:** Av. América Nro. 342 entre Av. Villarroel y Av. Santa Cruz - Av. Gabriel René Moreno esq. pasaje Zoológico - Av. Blanco Galindo Km 6.5 - **TELÉFONO PILOTO:** 4410464 - **CONCESIONARIO AXEL: TARIJA** Av. Circunvalación (entre Romero y Font, Barrio Juan XXIII) Nro. 2755 Telf.: 46637400 - **YACUIBA:** Calle Sucre (entre Ballivián y Avaroa) Nro. 520 Telf.: 46831988 - **SUCRE:** Av. Marcelo Quiroga Santa Cruz Esq. Montero Nro. 871 Telf.: 46440220 - Av. Eduardo Berdecio esq. Destacamento Nro. 317 Telf.: 6442970 - **ORURO:** Calle Pagador entre Calle Murguia y Calle Aldana, Planta Baja Edif. Torre Alba, zona central de Oruro Nro. 369 - **POTOSÍ:** Av. Murillo # 34 entre Sanjinés y Melchor Daza Telf.: 6246728

SUZUKI

IMCRUZ